المهندس	التاريخ:	الاسم:
حالة المراجعة		

الرمز A - تمت المراجعة، يمكن متابعة العمل	
الرمز B - تمت المراجعة مع تقديم الملاحظات، للتنقيح وإعادة الإرسال، يمكن متابعة العمل مع إدراج الملاحظات	
الرمز C - اعتراض - بحاجة إلى المراجعة وإعادة الإرسال، لا يُسمح بمتابعة العمل	
الرمز D - مرفوضة	
الرمز E - المراجعة غير مطلوبة، يمكن متابعة العمل	

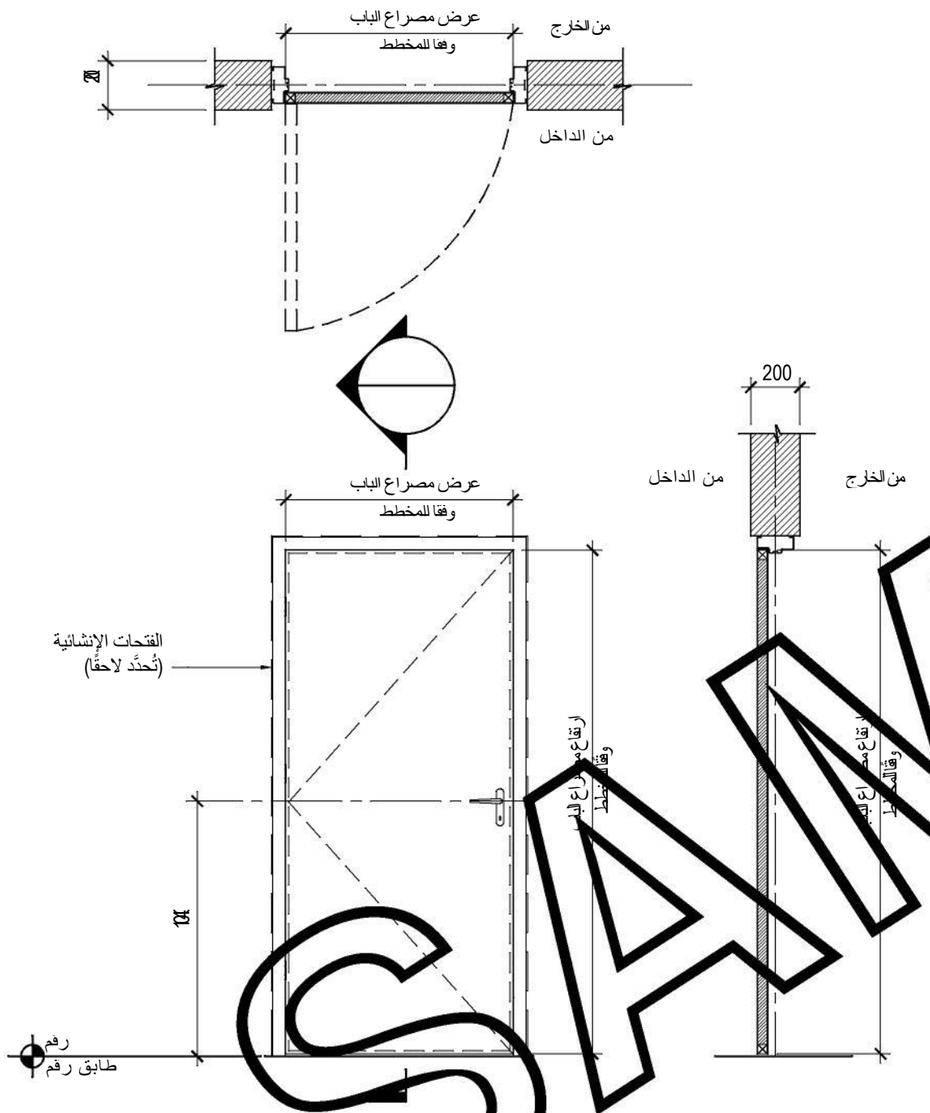

DOOR DETAIL TYPE - "A1"
SOLID CORE FLUSH DOOR
1:25@A3

NOTE:
REFER TO HEAD AND JAMB DETAILS FOR INSTALLATION SPECIFIC INFORMATION.

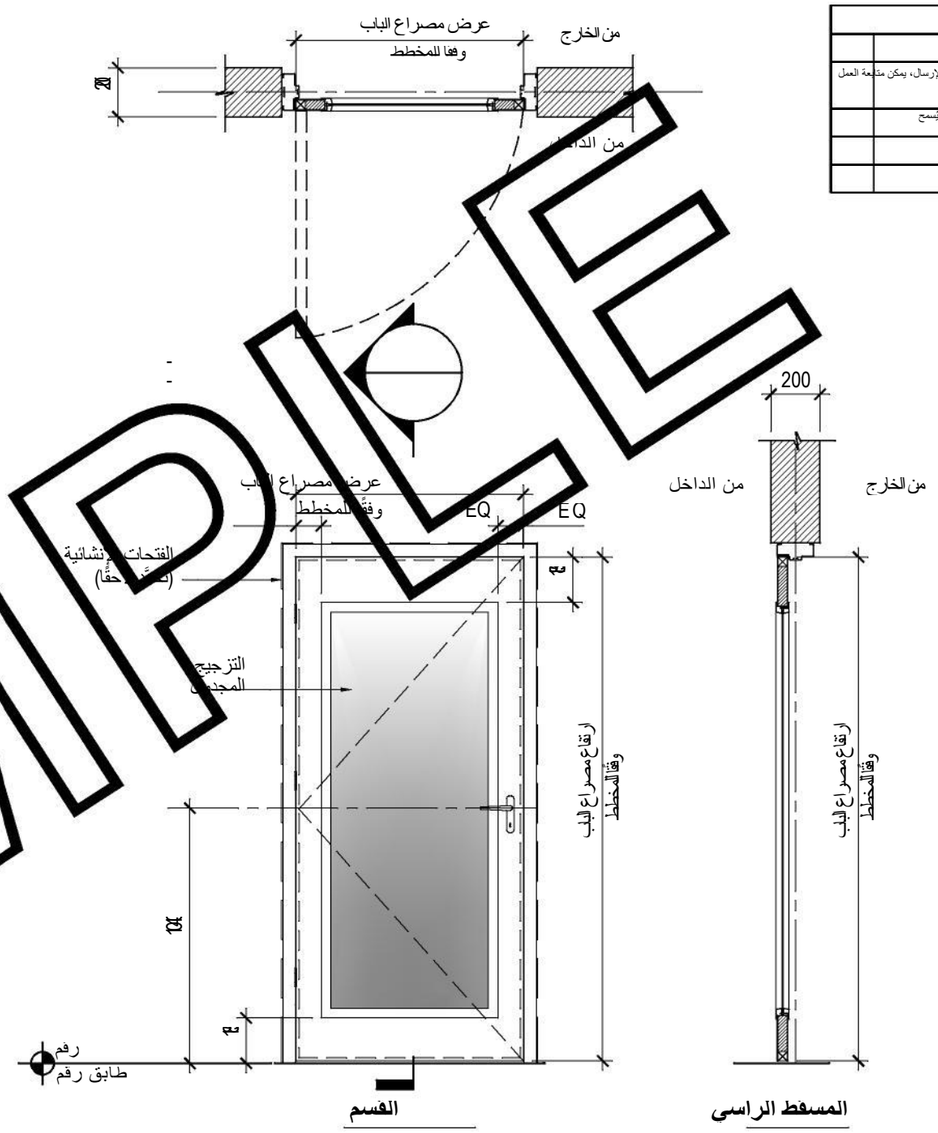

DOOR DETAIL TYPE - "A2"
SOLID CORE FLUSH DOOR w/VISION PANEL
1:25@A3

NOTE:
REFER TO HEAD AND JAMB DETAILS FOR INSTALLATION SPECIFIC INFORMATION.

SAMPLE

ملاحظه:

1. اصدر هذا الرسم فقط كنموذج للرسومات القياسية.
2. تحدد الجهة العامة الرسومات القياسية وتطورها للاستخدام في مشاريعها.
3. تحتوي الملاحظات العامة حول الرسومات القياسية، كحد أدنى، على مرجع لمتطلبات التصميم الرئيسية ذات الصلة (مثل المواصفات، والمواد، والأكواد وما إلى ذلك)
4. حيث كان ذلك ملائمًا، يجري توفير قائمة بالمواد في شكل جدول في الرسم المزود بالتفاصيل لكل مكون (مثل المسامير، والدعامات، والأجزاء الفولاذية، والحواف الناتئة، والجلبات وما إلى ذلك)
5. ينبغي توفير الملاحظات العامة، ومفاتيح الشكل، والاختصارات، وتفاصيل الأقسام وما إلى ذلك، حسب الاقتضاء، في الرسومات القياسية.
6. تخضع الرسومات القياسية لعملية التحقق من الموافقة.

النسخه رقم	التاريخ	سبب الإصدار	رسمت DRAWN	صممت DESIGNED	تفقدت CHECKED	ريويست REVIEWED	أقرت SUBMITTED	وافق عليه APPROVED
000		تم تغيير الهامش وأصدر للاستخدام بتاريخ 2019/03/27						

حاله الرسم: أصدرت للاستخدام

مرجع المشروع -	
مرفق رقم XXX	
رقم العقد	X

مقياس	رقم الرسم	النسخة
3A@1:25	000001-05-EPM-KEA	000

EXPRO
هيئة كفاءة الانفاق والمشروعات الحكومية
Expenditure Efficiency & Projects Authority

العنوان باللغة العربية

عنوان المشروع 1
عنوان المشروع 2
عنوان المشروع 3

العنوان باللغة العربية

الرسم القياسي
تفاصيل الابواب الاساسيه الصلبه

ورقة1 من 1

"A3" SI7F

Level - 3 - E, External
Electronic documents once printed, are uncontrolled and may become out-dated. Refer to ECMS for current revision